KOGANEI

ドレンフィルタ

取 扱 説 明 書

ドレンコックの取扱い

(1) オートドレン式

一定量のドレンが溜まったり、ボウル内の圧力が0.02MPa (0.2kgf/cm²) 以下になると自動排出されますので、ドレン収集用の容器を用意してください。

またドレンつまみを左に回すと手動でも排出できます。

(図　2-5参照)

なお、供給圧力が0.15MPa (1.5kgf/cm²) に上昇するまでは、ドレン排出口よりエアが排気されますが、異常ではありません。

※コンプレッサの始動時、吐出量が充分でないとエアがオートドレン排出口より排気され圧力が上がらないことがあります。

このようなときは、フィルタの前にストップ弁を取り付け、圧力が充分に上昇してからストップ弁を開くようにしてください。

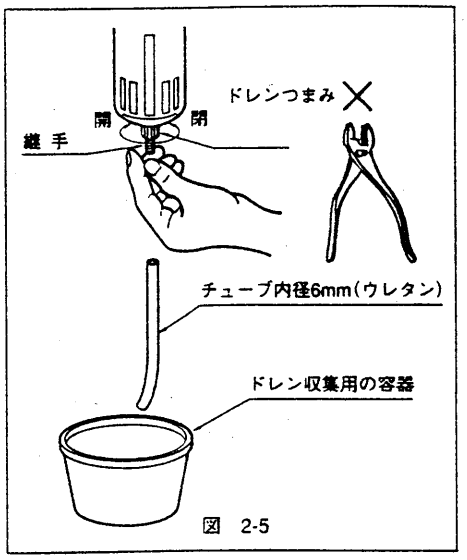

図　2-5

(2) スクリュー式／スクリュー式継手付

ドレンつまみを左にまわすとドレン口が開き、ドレンが排出されます。(図　2-5参照)

ドレンつまみは樹脂のため、指先で操作するようにしてください。

無理な操作をすると破損の原因になります。

エレメント交換

フィルタエレメントは、使用条件により異なりますが、2000時間または2年を目安にして、定期的に中性洗剤で洗浄または交換してください。

(1) 赤色のロックボタンの PUSH を押しながら、ボウル・ボウルガードを右（マークの矢印と反対方向）に回転させ IN に合わせ、ボウルとボウルガードを本体から取り外します。

(2) 手で直接フィルタエレメントを回し取り外し、交換を行なってください。(図　2-6参照)

ボウル・ボウルガードを取り付けるとき、Oリングが指定の位置（図参照）に収まるように注意してください。

また、ボウルの取付は IN にロックボタンの位置を合わせボウルを上に押し込む感じ（Oリングをつぶす感じ）で取り付けロック方向（左方向）に回転させる。

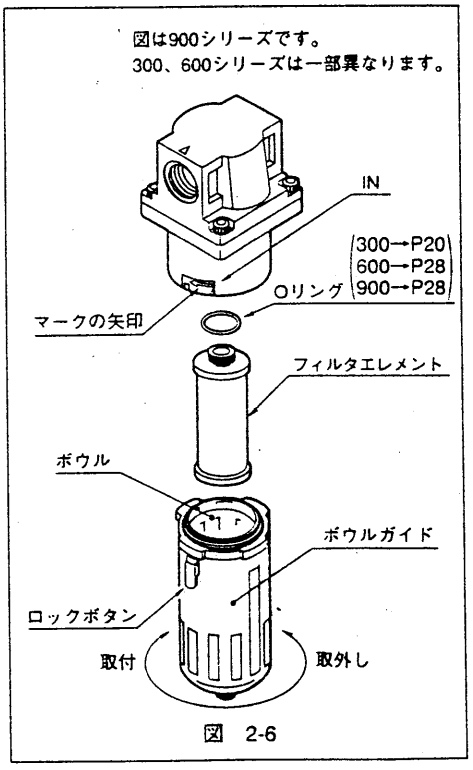

図　2-6

エレメントの注文記号

形　式	エレメント形式
DF 300	E-30D
DF 600	E-60D
DF 900	E-90D

圧縮空気中のドレン（水滴）をハイレベル（99%以上）で捕集するドレンフィルタ

据付場所

(1) 周囲温度が5～60℃の場所に設置してください。

(2) 雰囲気中に下記のような物質が含まれているところでは使用できません。

有機溶剤・リン酸エステル系作動油・亜硝酸ガス・塩素ガス・酸類 etc.

(3) 9.8m/s² {1G} 以上の振動のある場所に設置するのは、避けてください。

据付方法

(1) 配管接続部を上、ボウルを下にして、垂直に取り付けてください。
また、ドレンの排出やフィルタエレメントの交換が容易にできるようボウルの下側にはスペースをとってください。

(2) 据付場所は、コンプレッサからはなした場所（10m以上）に取り付けてください。

注意事項

(1) 据え付けのとき、本体には加工を施さないでください。機能が損なわれることがあります。

(2) 使用流体は空気を使用してください。

(3) 使用圧力は最高0.97MPa（9.9kgf/cm²）を越えないようにしてください。

(4) 水、油滴などがかかる場所や粉塵が多い場所で使用するときは、カバーなどで保護してください。

(5) 本製品は圧縮空気中に含まれた水蒸気を捕集する機能はありませんので除湿はできません。除湿が必要な場合は、冷凍式ドライヤ、または膜式ドライヤなどをご使用ください。

配管方法

(1) 配管する前に必ず配管内のフラッシングを十分に行なってください。
配管作業中に発生した切屑やシールテープ、錆などが混入すると作業不良の原因となります。

(2) 本体上面の ▶ マークのラベルのある側がINポート（1次側）となるようにしてください。（図 2-1参照）

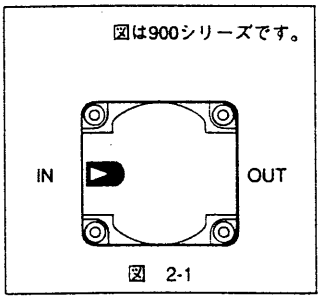

図 2-1

取付方法

ドレンフィルタ（—B:ブラケット付き）
ブラケットを添付のねじで、下図のように取り付けてください。

●300シリーズ

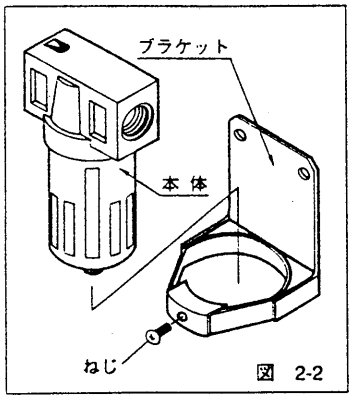

図 2-2

●600シリーズ

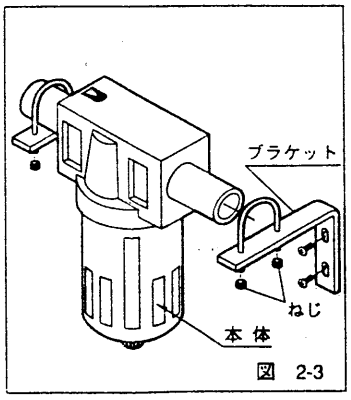

図 2-3

●900シリーズ

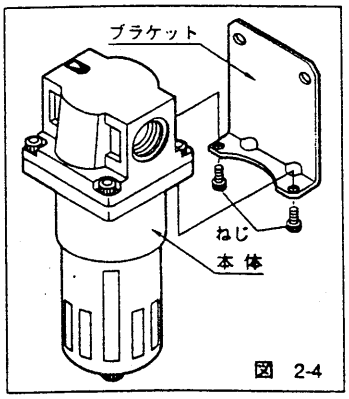

図 2-4

表示記号

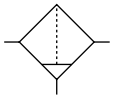

仕様

項目 ＼ 形式		DF300	DF600	DF900
使用流体		空気		
配管接続口径	Rc	1/4・3/8	3/8・1/2	3/4・1
最高使用圧力	MPa	0.97		
保証耐圧力	MPa	1.47		
使用温度範囲（雰囲気および使用流体）	°C	5～60		
ドレン分離率	%	99以上		
処理空気量	ℓ/min(ANR)	300	750	1500
エレメント寿命	Hr	2,000（2年間）		
材質	本体	アルミダイカスト		
	ボウル	ポリカーボネイト樹脂		
	エレメント	ナイロン不織布		
	エレメント形式	E-30D	E-60D	E-90D
オプション		オートドレン・ブラケット・ナイロンボウル		

注文記号

DF □ － □ － □ － □ － □

ブラケット
無記入－ブラケットなし
B――ブラケット付

ドレンコック仕様
無記入－スクリュー式ドレンコック
F1―― 継手式ドレンコック
A――オートドレン式ドレンコック注1

ボウルガード
無記入－標準仕様（ポリカーボネイト）
N――ナイロンボウル注2

本体形式	配管接続口径 Rc1/4	Rc3/8	Rc1/2	Rc3/4	Rc1
300	02	03			
600		03	04		
900				06	08

ドレンフィルタ

●ブラケットのみの注文記号

DF300用――――**8-30A**
DF600用――――**8-60B**
DF900用――――**8-90A**

注1：0.15MPa以上の圧力で使用してください。
0.15MPa未満では作動しません。
オートドレン式ドレンコックは22ページをご覧ください。
2：雰囲気の悪い場所（切屑油、工作油、マシン油等がかかる恐れのある場所）で使用する場合はナイロンボウルをご使用ください。

内部構造と各部名称

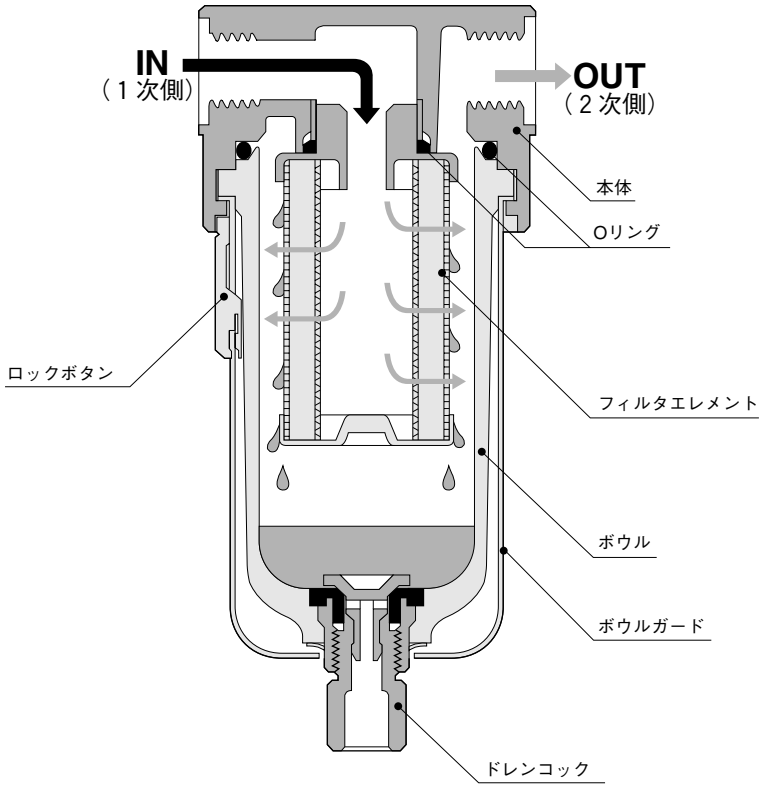

流量特性

●DF300

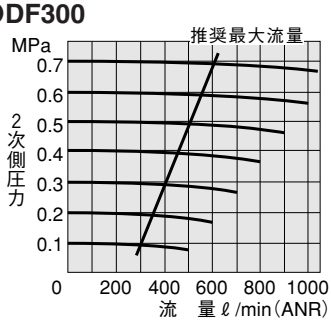

●DF600

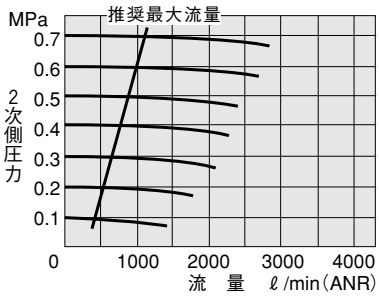

●DF900

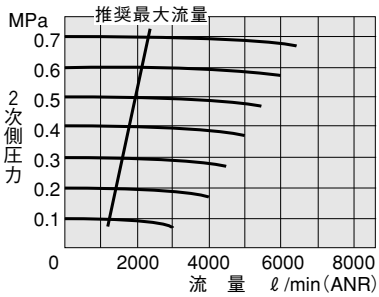

使用例

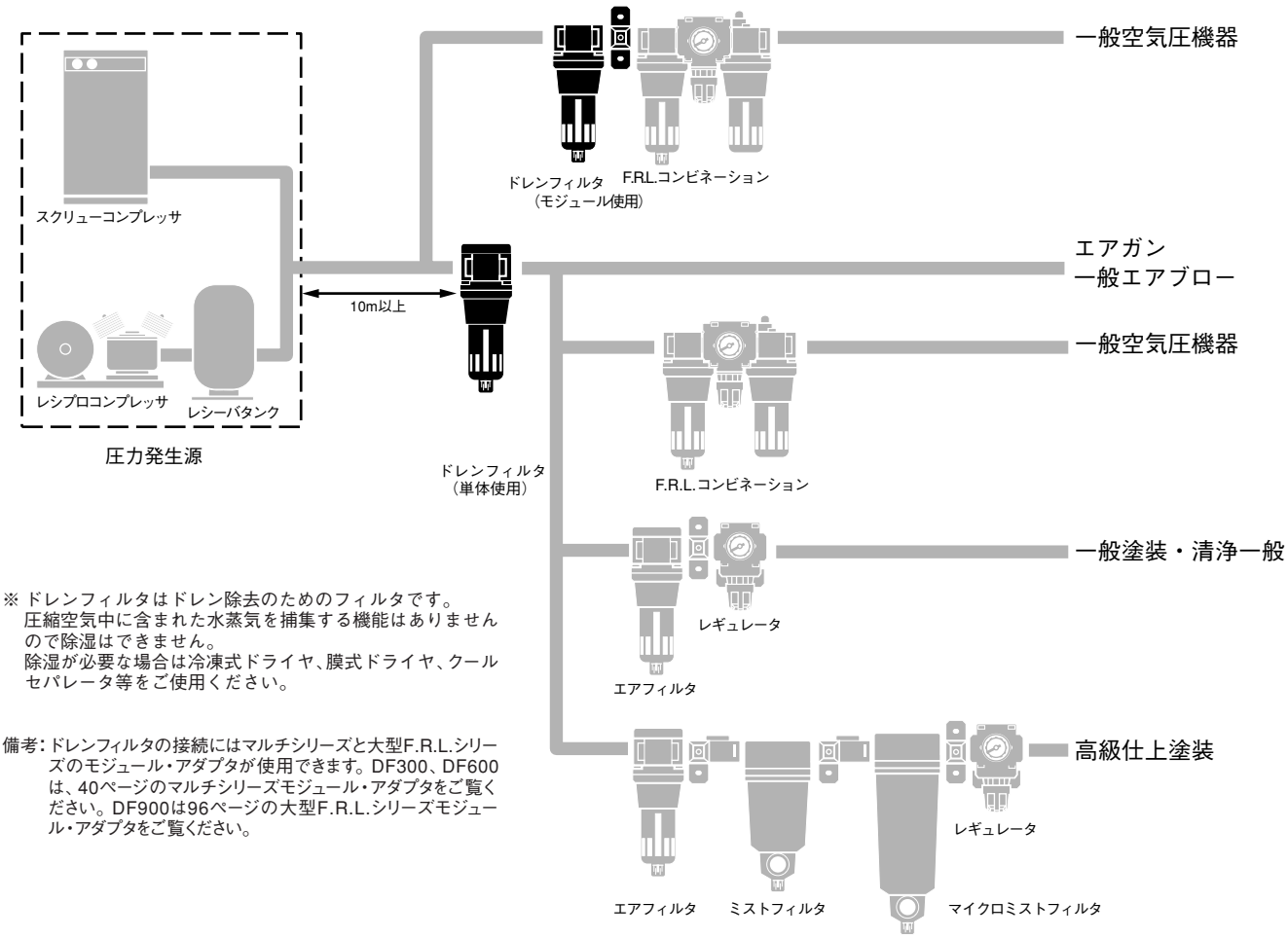

※ ドレンフィルタはドレン除去のためのフィルタです。
圧縮空気中に含まれた水蒸気を捕集する機能はありませんので除湿はできません。
除湿が必要な場合は冷凍式ドライヤ、膜式ドライヤ、クールセパレータ等をご使用ください。

備考：ドレンフィルタの接続にはマルチシリーズと大型F.R.L.シリーズのモジュール・アダプタが使用できます。DF300、DF600は、40ページのマルチシリーズモジュール・アダプタをご覧ください。DF900は96ページの大型F.R.L.シリーズモジュール・アダプタをご覧ください。